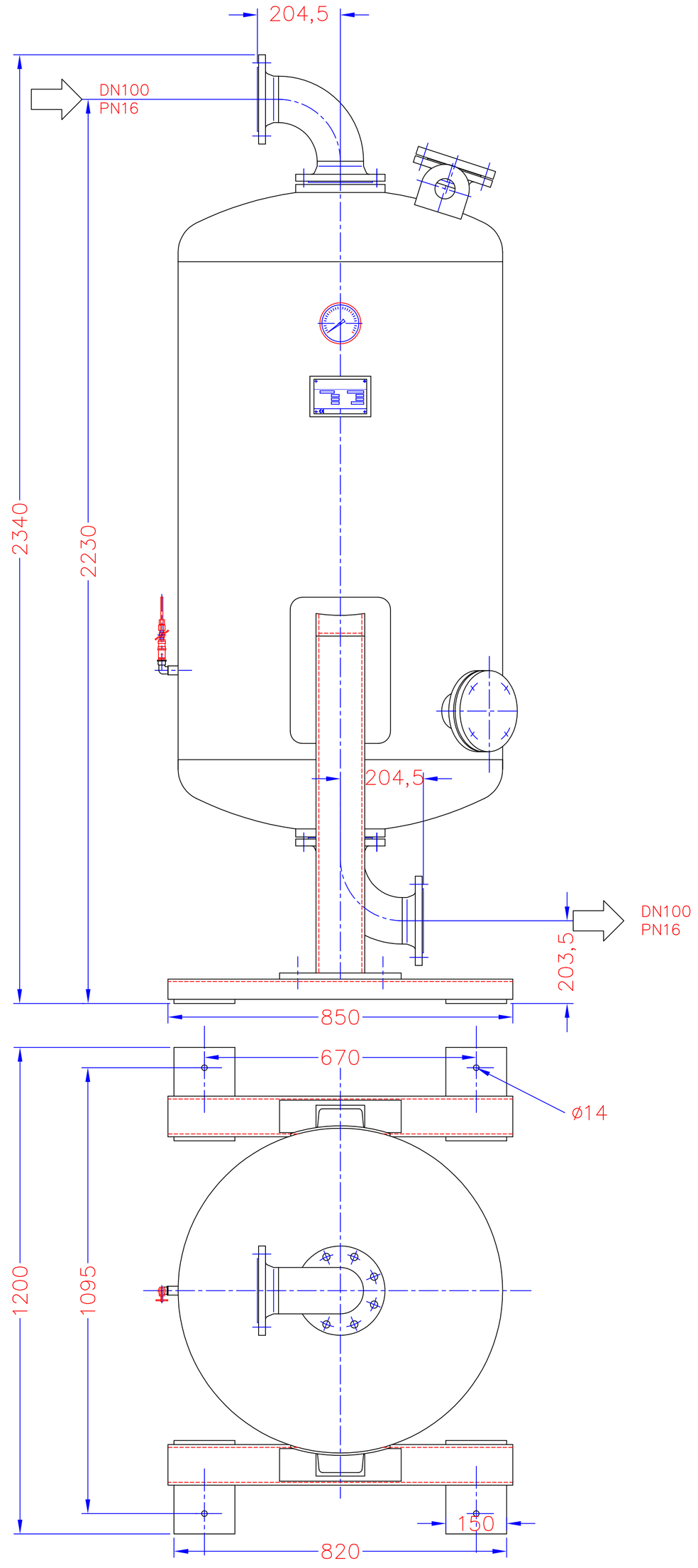

	Datum/date	Name
Erstellt drawn	16.04.2008	Klaus Benisch
Geprüft checked	16.04.2008	Svenja Sellmann
Rev.Geprüft Rev.checked		

Maßstab/scale 1:7,5 | Gewicht/weight 600.000kg

Benennung : designation : adsorber PN10

Adsorber
AK 380

Parker ZANDER® Aufbereitungstechnik GmbH

Zeichnungs Nr.: drawing No.: ENG-001286

Index	Änderung revision	Datum date	Name name

Ersatz für: AKN-2431.2 | Ersetzt durch:

Für diese Zeichnung behalten wir uns alle Rechte vor.
Schutzvermerk nach DIN ISO 16016 beachten.

AK380

321080121001