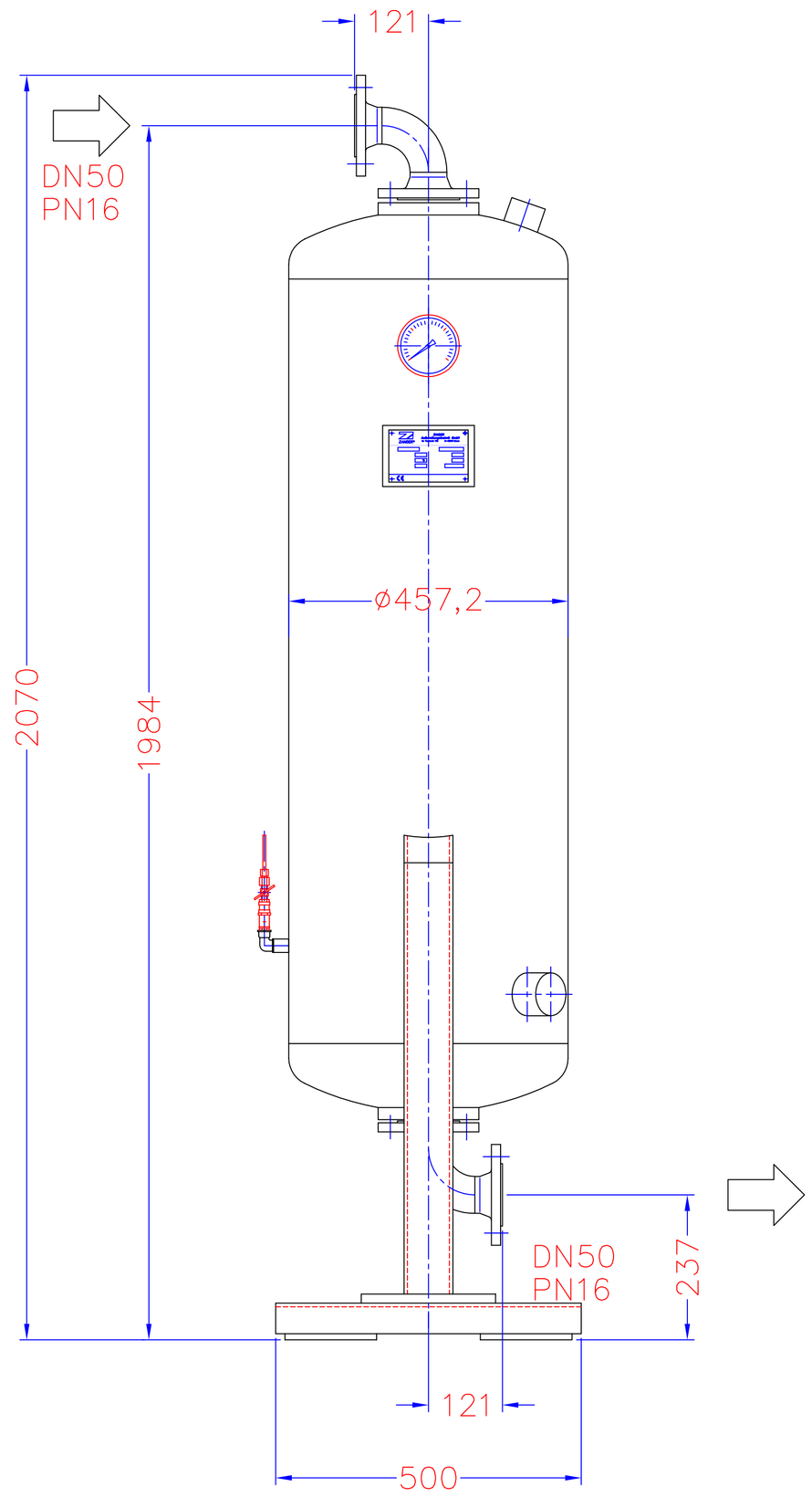

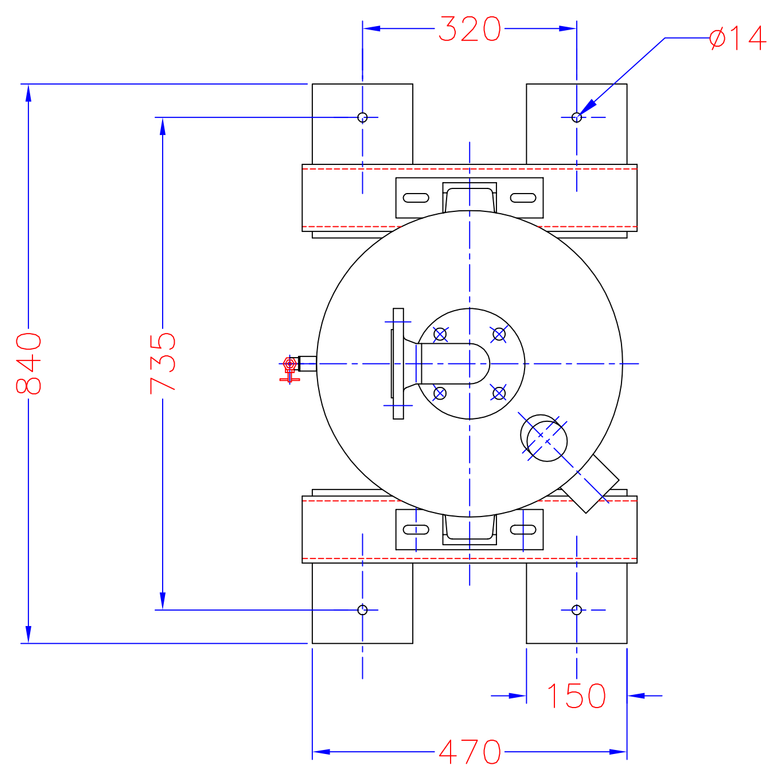

Index	Änderung/revision	Datum/date	Name

Artikel-Nr. / Article-no.: 321080116001

Werkstoff / Material: St

Gewicht / weight: 325.000 kg

Allgemeintoleranz / General Tolerance: DIN ISO 2768-mK, DIN EN ISO 13920-BE

Oberflächen / Surface: DIN EN ISO 1302

DIN 6 Methode 1

Maßstab / scale: 1:7,5

	Datum/date	Name
Erstellt / designed	10.04.2008	Klaus Benisch
Geprüft / checked	10.04.2008	
Freigegeben / released		

Benennung / designation:

adsorber

Adsorber
AK120
PN10

Parker Zander

Zeichnungs-Nr. / drawing-no.: ENG–001271

Erstellt für / sample: 321080116001.1 Seite/sheet/replacing

Urheber- und Mißbrauchschutz nach DIN ISO 16016 / Copyright protection according to DIN ISO 16016

AK120