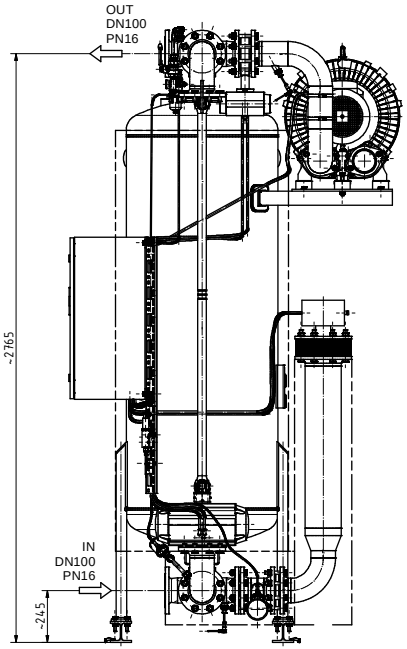

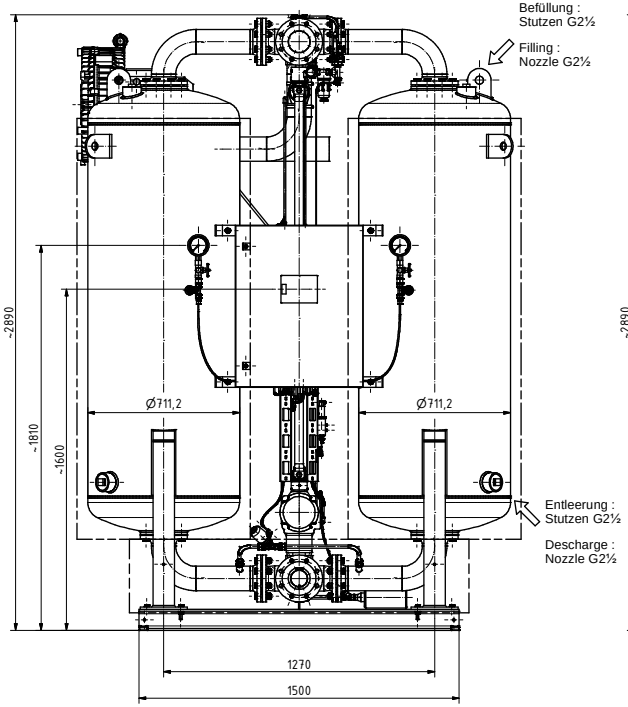

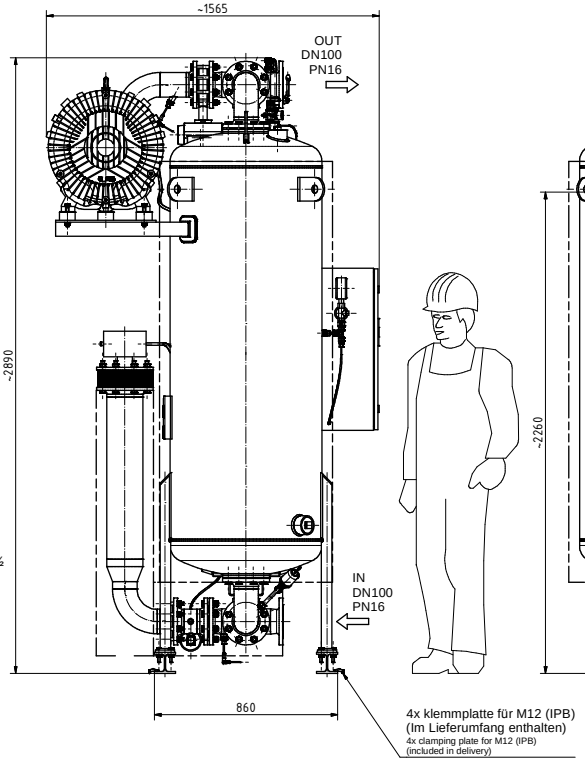

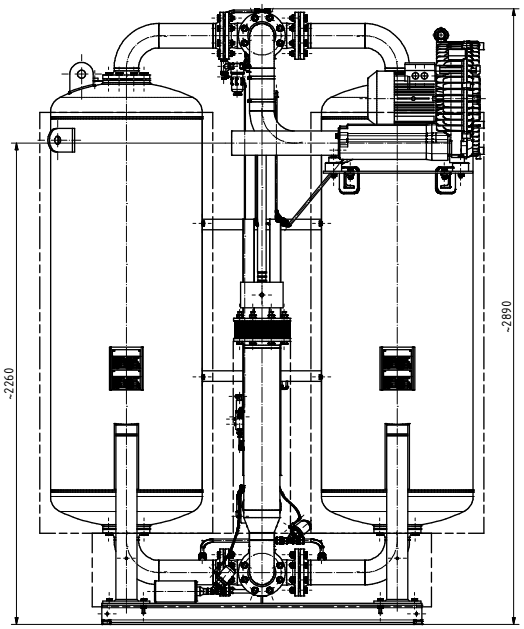

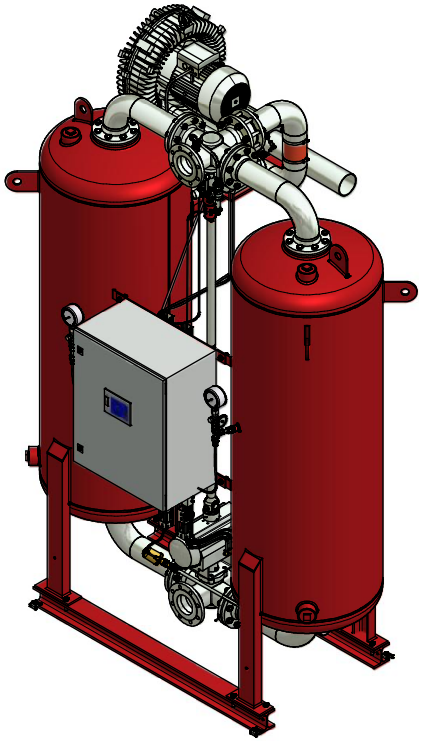

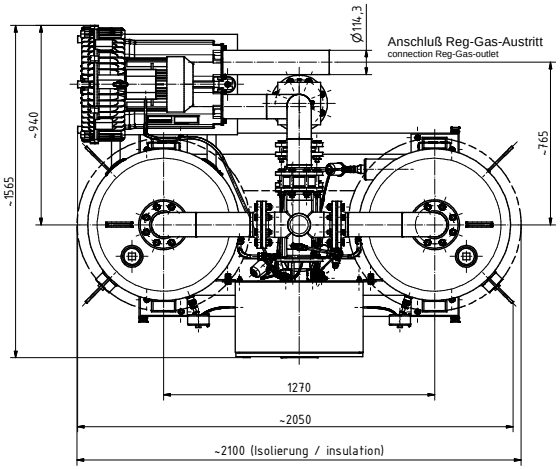

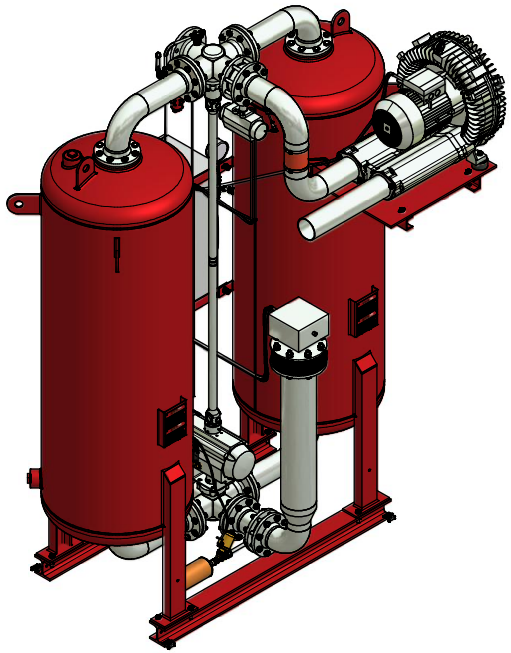

Option :

Isolierung und Berührungsschutz (Mehrgewicht zzgl. 85 kg)
Insulation and protection against contact (added weight plus)

Index	Änderung/revision	Datum/date	Name	Allgemeintoleranz General Tolerance DIN ISO 2768-mK	Oberflächen Surface DIN EN ISO 1302	Werkstoff / Material
						DIN 6 Methode 1
				Datum/date	Name	Maßstab / scale :
				Entwurf / designed 27.04.2009	Christoph Weiß	Benennung / designation: dryer
				Geprüft / checked 21.07.2010	Norbert Schmidt	Trockner WVM0300 Baugruppe 10 bar
				Abgeld. / released		Zeichnungs-Nr. / drawing-no.: ENG-005111
				Parker Zander		Blatt/sheet/sheets

Urheber- und Mißbrauchschutz nach DIN ISO 16016 / Copyright protection according to DIN ISO 16016

WVM0300