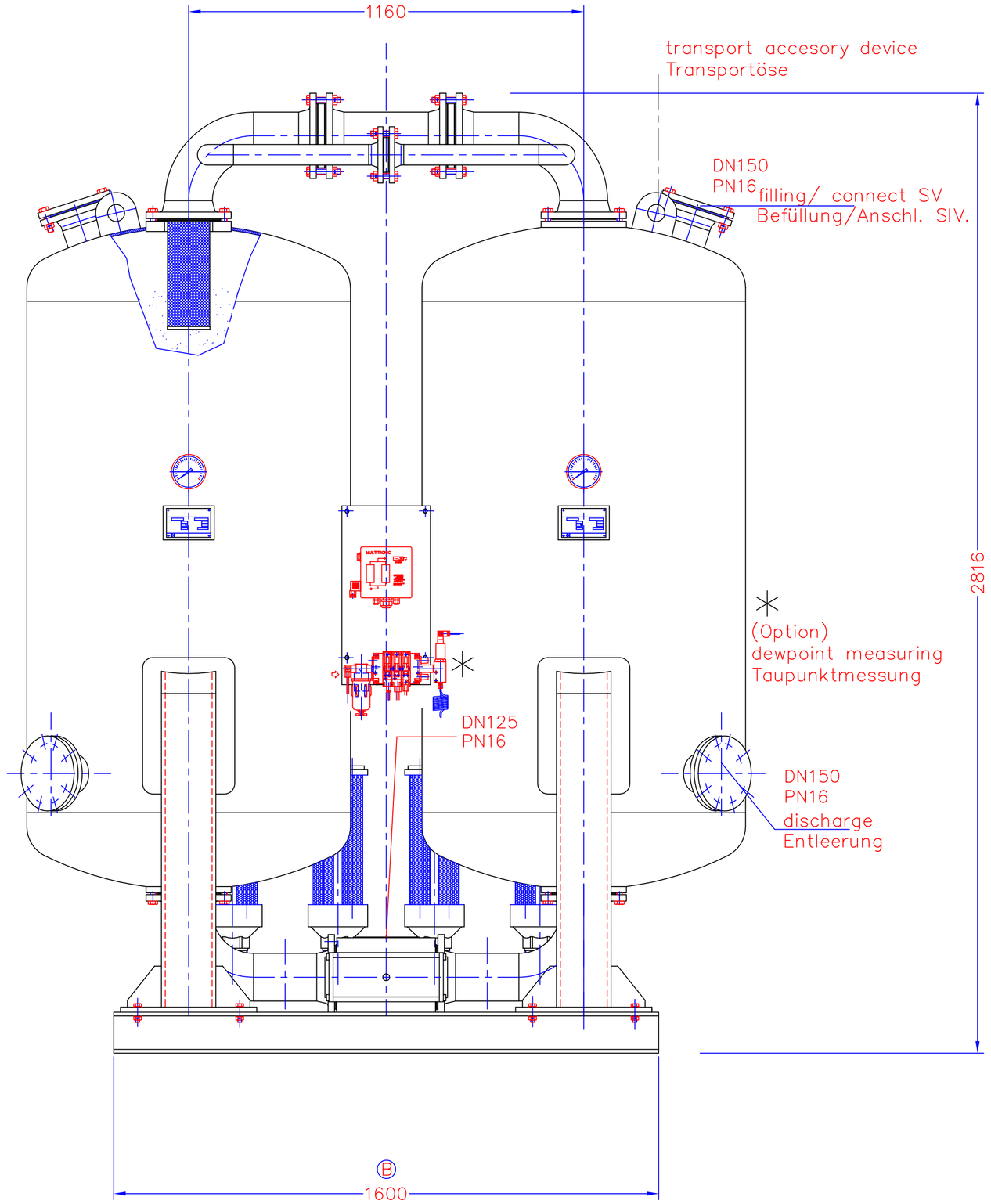

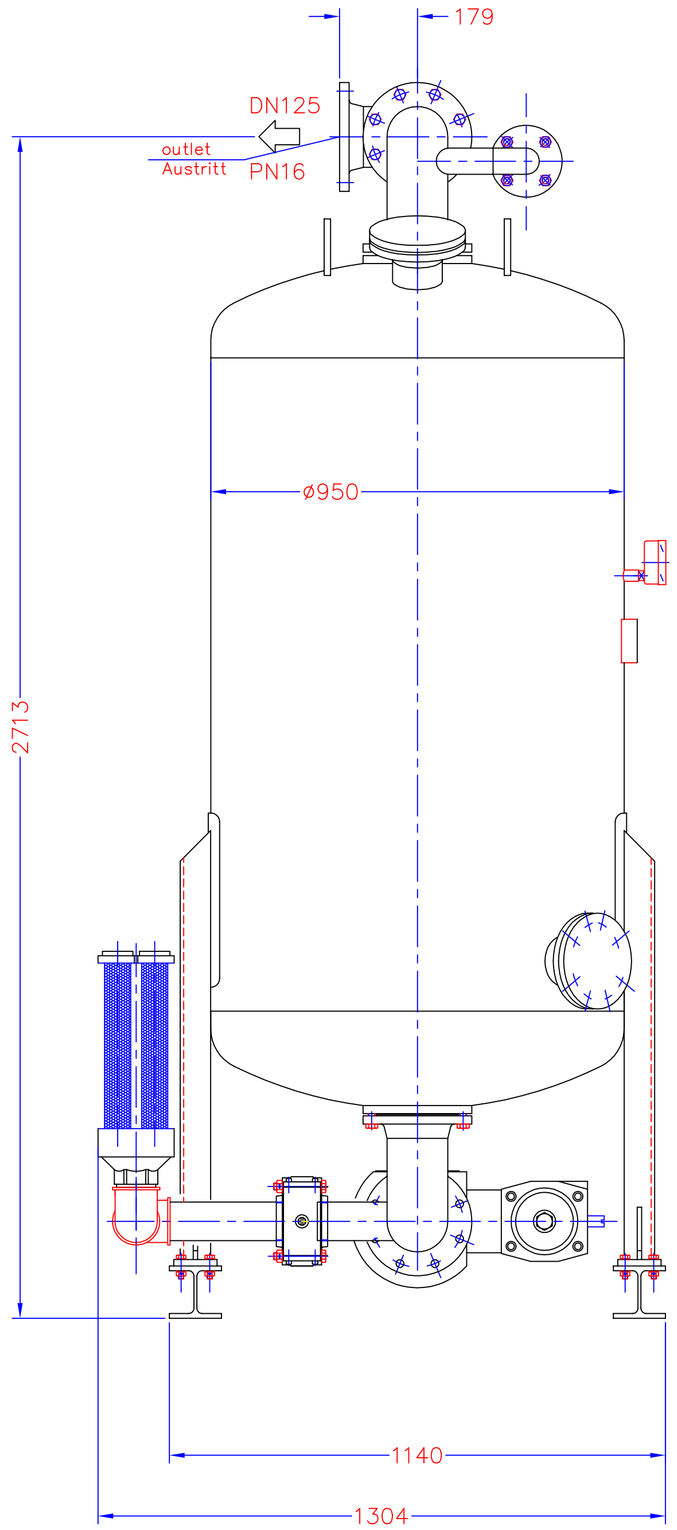

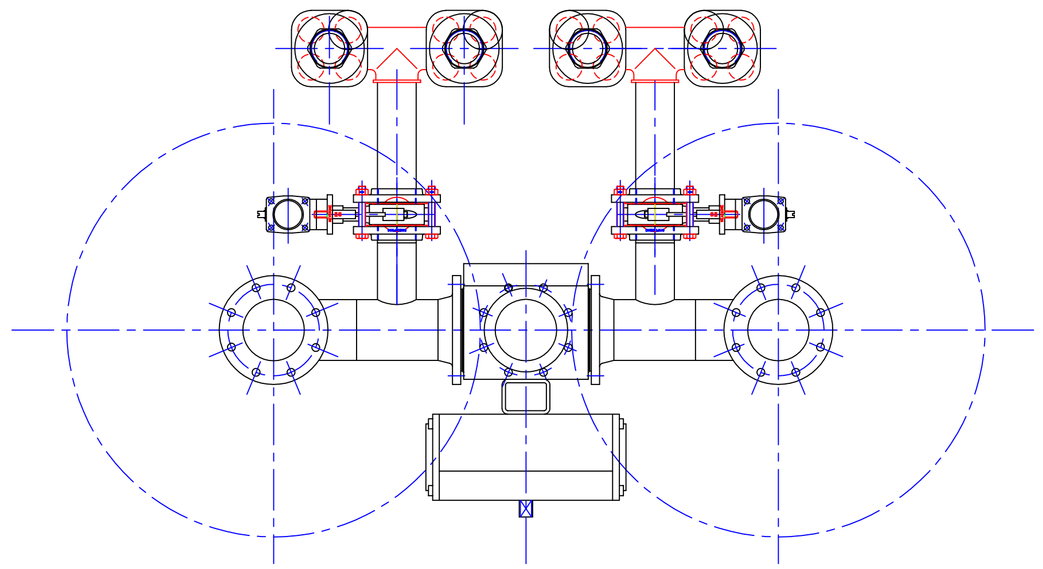

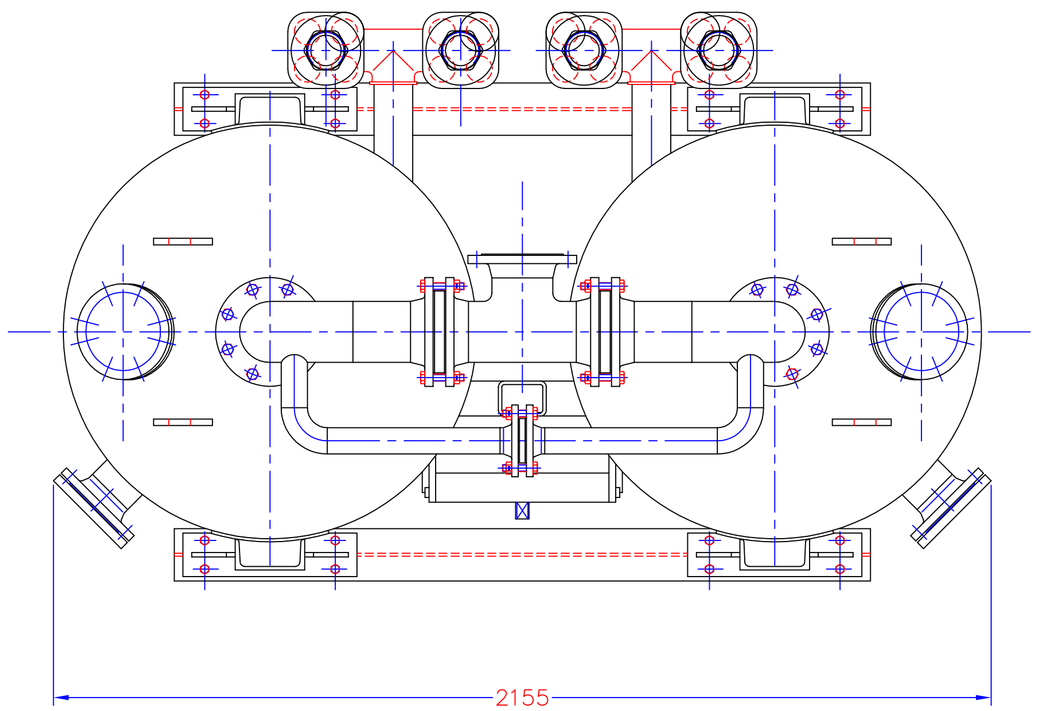

Index	Änderung/revision	Datum/date	Name
A	Neue Version	02.07.2010	KB061

Artikel-Nr. / Article-no.

Allgemeintoleranz
General Tolerance
DIN ISO 2768-mK
DIN EN ISO 13920-BE

Oberflächen
Surface
DIN EN ISO 1302

	Datum/date	Name
Erstellt / designed	11.01.2007	
Geprüft / checked	22.10.2008	Klaus Benisch
Freigegeben / released	10.11.2011	Svenja Sellmann

Parker Zander

Werkstoff / Material: div.

Gewicht / weight: 2700.000 kg

DIN 6 Methode 1

±0.5

0.1 / 0.3

Maßstab / scale : 1:10

Benennung / designation:
dryer
Trockner
KE-MT 600
PN10

Zeichnungs-Nr. / drawing-no.:
IMP-0005743

Ersatz für / surrogate: KEN-1627.1 Ersetzt durch / replaced by:

KE-MT600

Urheber- und Mißbrauchschutz nach DIN ISO 16016 / Copyright protection according to DIN ISO 16016