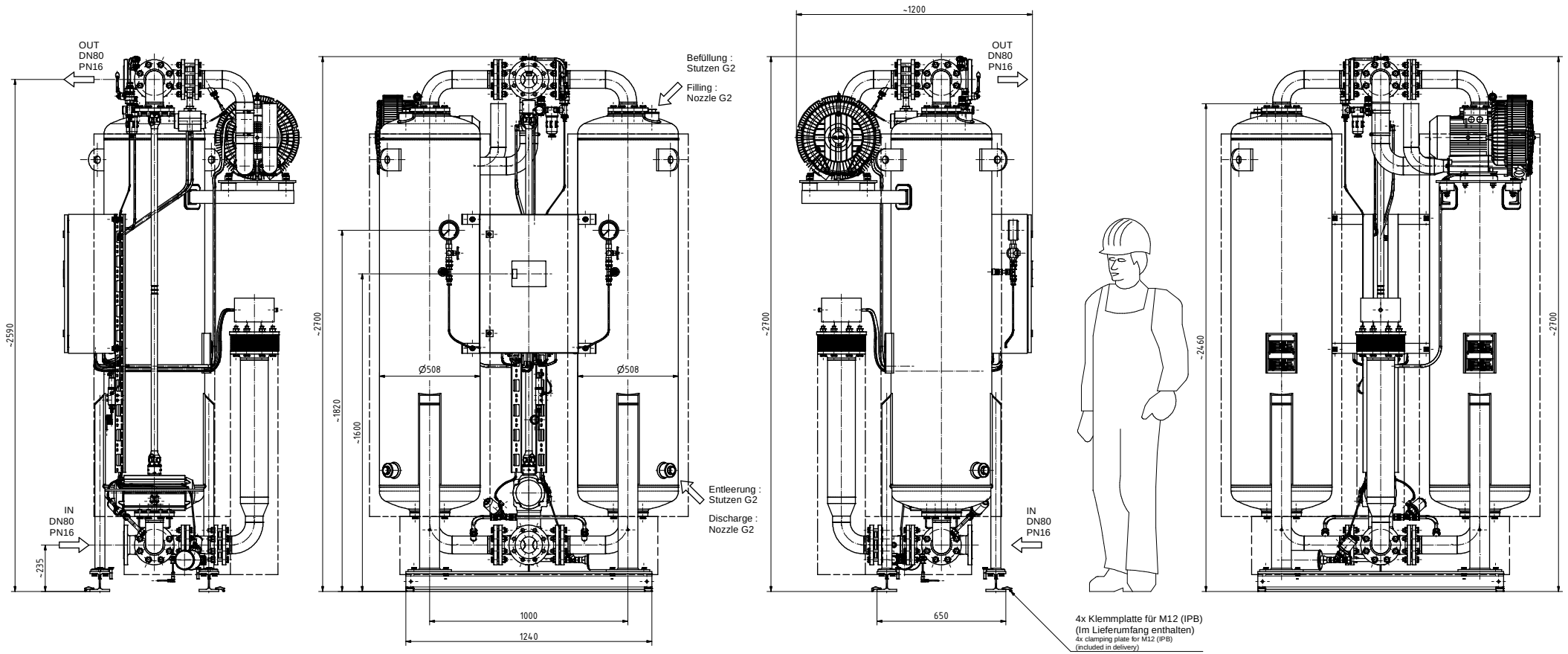

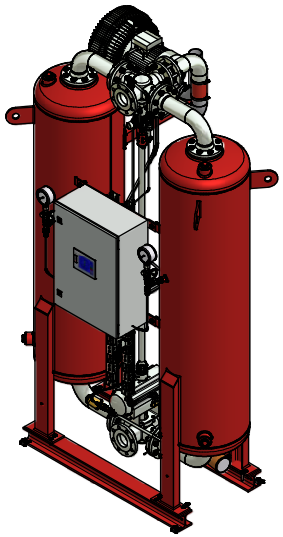

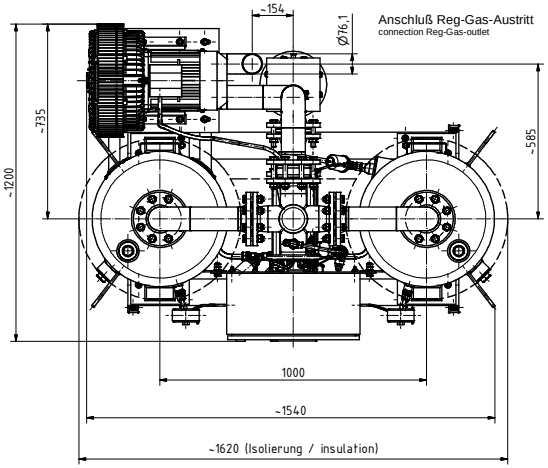

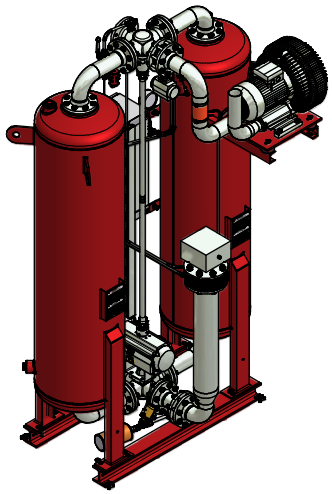

Option :

Isolierung und Berührungsschutz (Mehrgewicht zzgl. 85 kg)
Insulation and protection against contact (added weight plus)

Index	Änderung/revision	Datum/date	Name

Allgemeintoleranz / General Tolerance: DIN ISO 2768-mK
Oberflächen / Surface: DIN EN ISO 1302

	Datum/date	Name
Erstellt / designed	20.02.2009	Christoph Weiß
Geprüft / checked	09.04.2010	Svenja Sellmann
Abgepaßt / included		

Parker Zander

Werkstoff / Material: k.A.
Gewicht / weight: k.A.
DIN 6 Methode 1
Maßstab / scale: 0,5 / 0,1 / 0,3
Benennung / designation: dryer
Trockner
WVM0150
Baugruppe 10 bar
Zeichnungs-Nr. / drawing-no.: ENG-004233
Ersatz für / sample: Ersatzteil / replaced by: WVM0150

Urheber- und Mißbrauchschutz nach DIN ISO 16016 / Copyright protection according to DIN ISO 16016